广西消防救援总队灭火救援物资储备库及配套仓库自动化储存货架采购重采项目

项目编号：ZXJTZB2022-015

售价：每套250.00元，售后不退。如需邮购，每本另加邮费 50 元（邮购文件的，需主发使我止肆[illegible]）。

[redacted]

（4）强制采购节能产品；优先采购节能产品、环境标志产品。

十、对本次招标提出询问，请按以下方式联系。

1.招标人信息

名 称：广西壮族自治区消防救援总队

地址：南宁市广西区邕武大道119号

联系方式：_____手机、固话：0771-2311011、0771-5683400

3.项目联系方式

项目联系人：_____员工

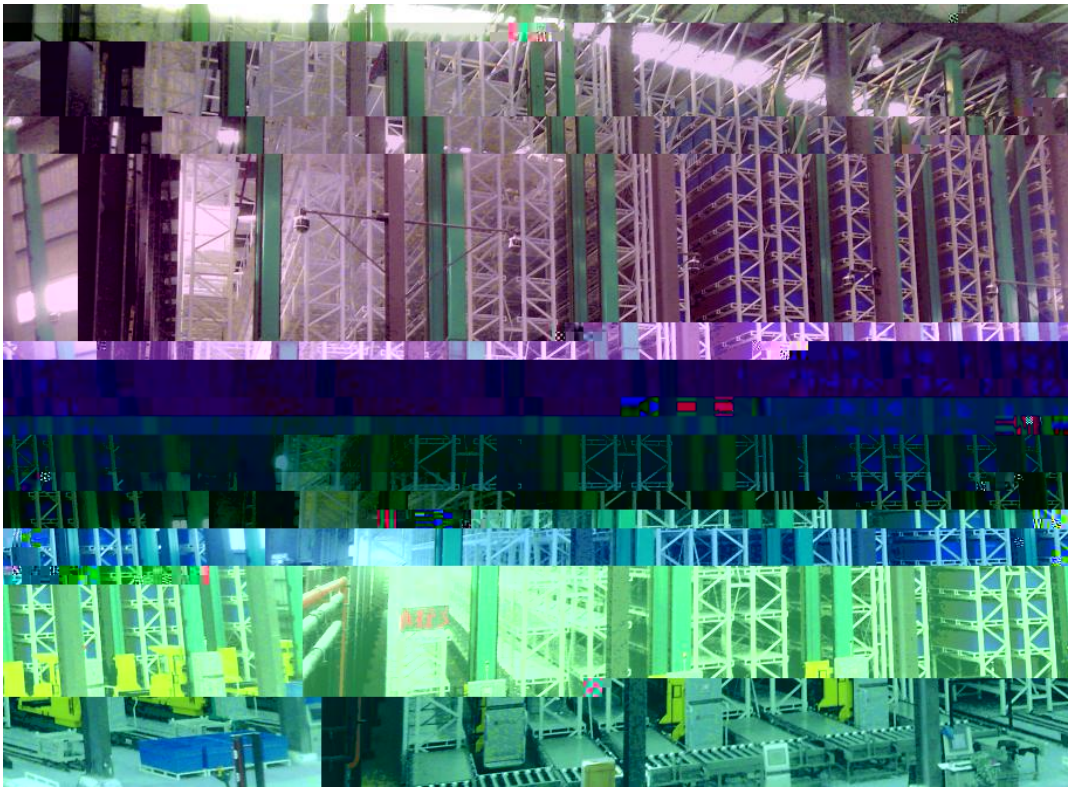

-
-
-
-
-

-
-
-
-
-

-
-
-
-
-
-

-
-
-

-
-
-
-
-
-
-
-
-
-
-
-
-
-
-

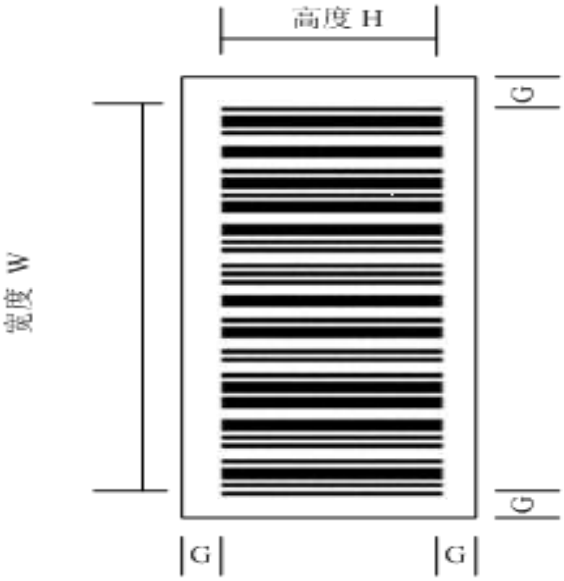
宽度 W
G
G
高度 H
G

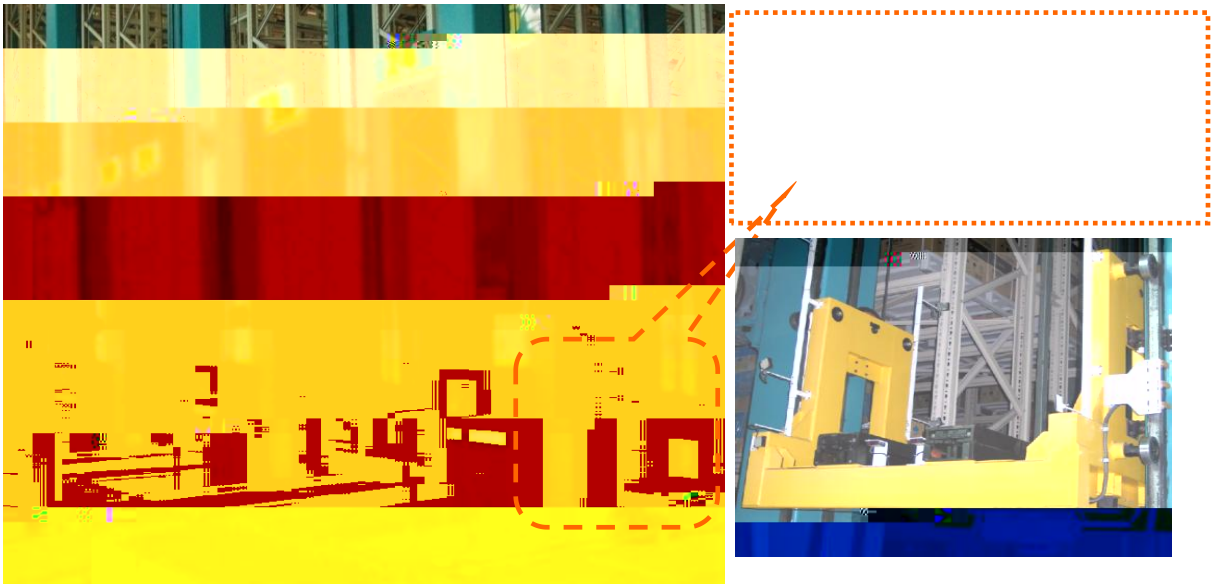

-
-
-
-
-
-
-

-
-
-
-

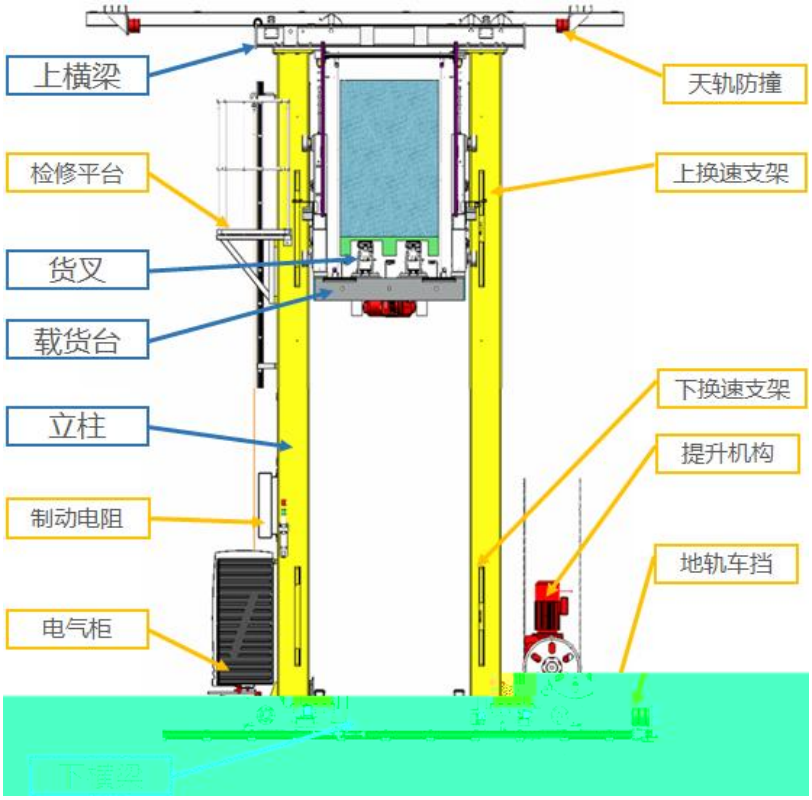
上横梁
天轨防撞
检修平台
上换速支架
货叉
载货台
下换速支架
立柱
提升机构
制动电阻
地轨车挡
电气柜

限速联接

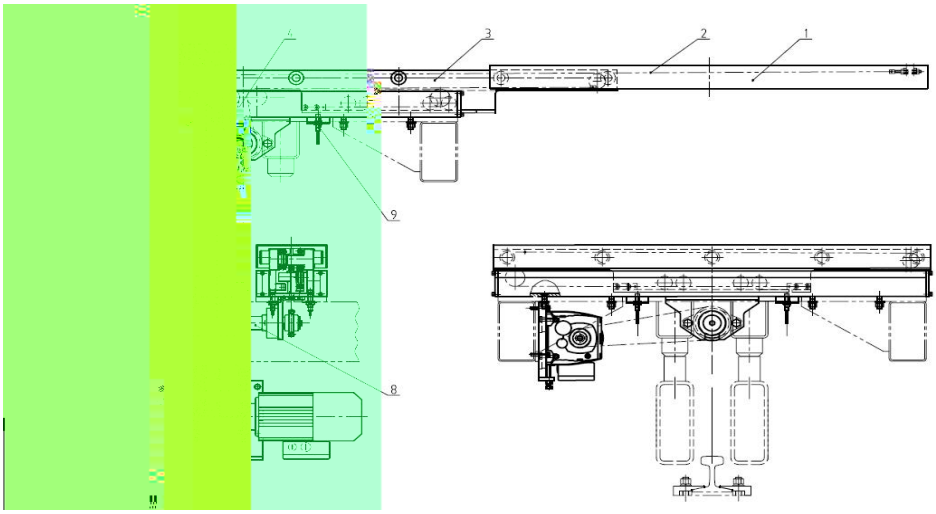
4
3
2
1
9
8

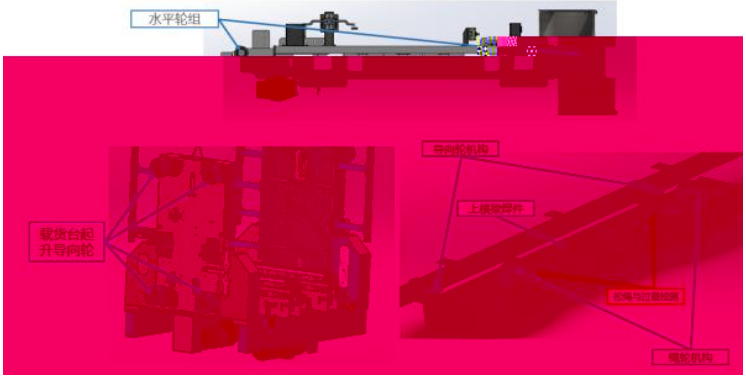
水平轮组
导向轮机构
上模板焊件
卷扬台起
升导向轮
松绳与过载检测
绳轮机构

-
-
-

-
-
-
-
-
-
-
-
-
-

➢

➢

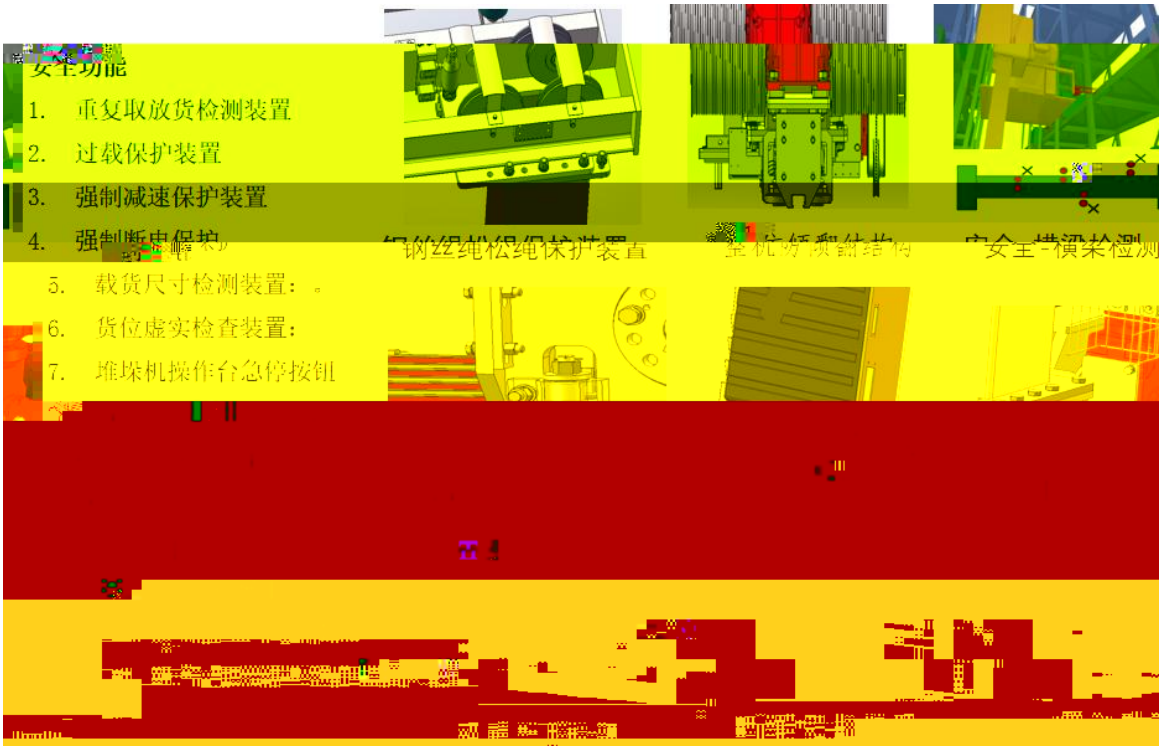
安全功能
1. 重复取放货检测装置
2. 过载保护装置
3. 强制减速保护装置
4. 强制断电保护
5. 载货尺寸检测装置：。
6. 货位虚实检查装置：
7. 堆垛机操作台急停按钮
钢丝绳松绳保护装置
堆垛机防倾翻结构
安全-惯性检测

-
-
-
-
-
-
-
-
-
-

-
-
-
-
-
-
-

LED

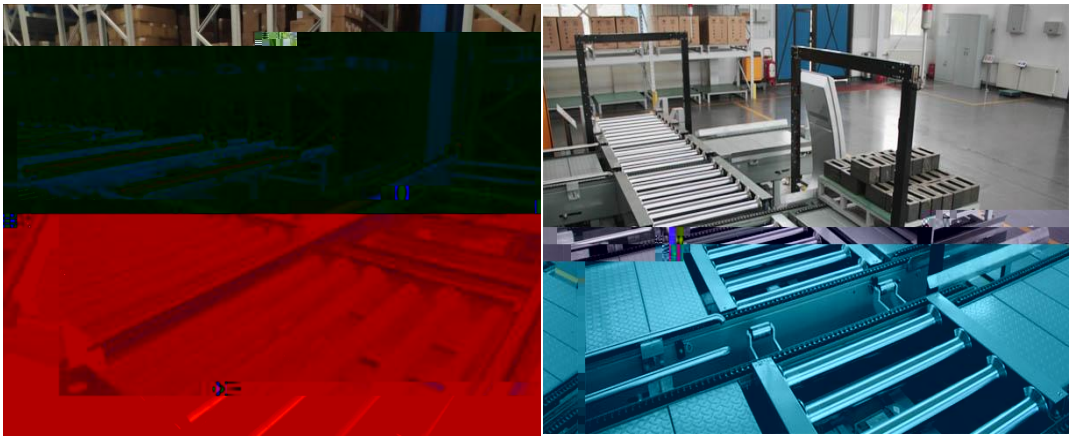

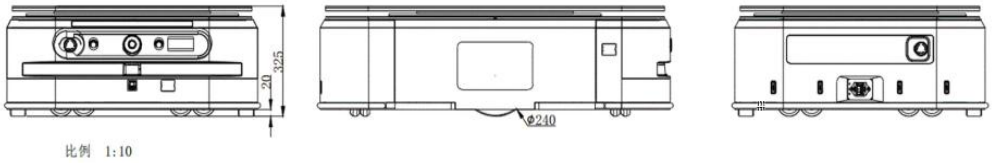
325
20
ø240
比例 1:10

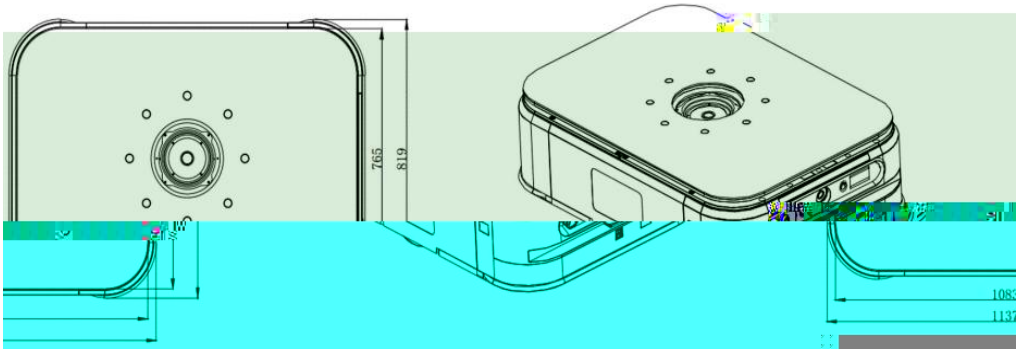
765
819

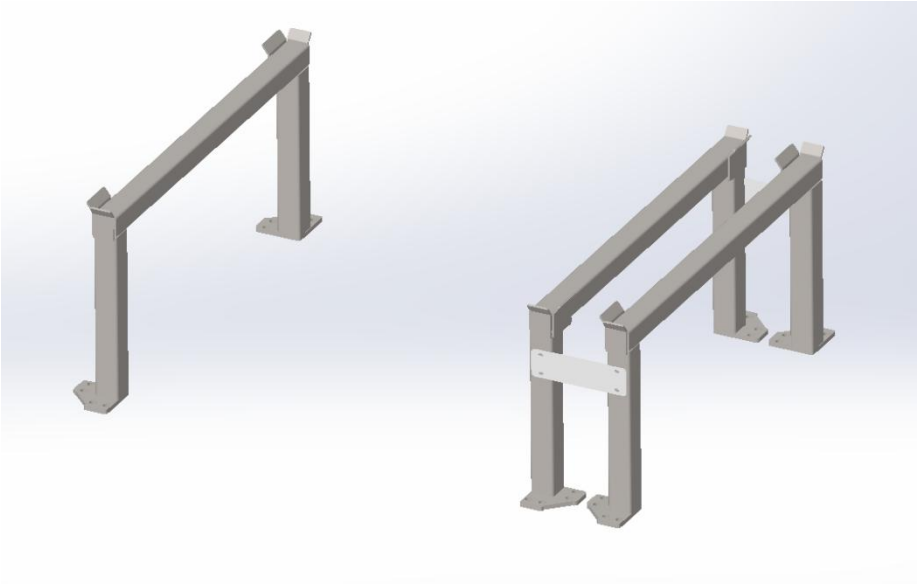

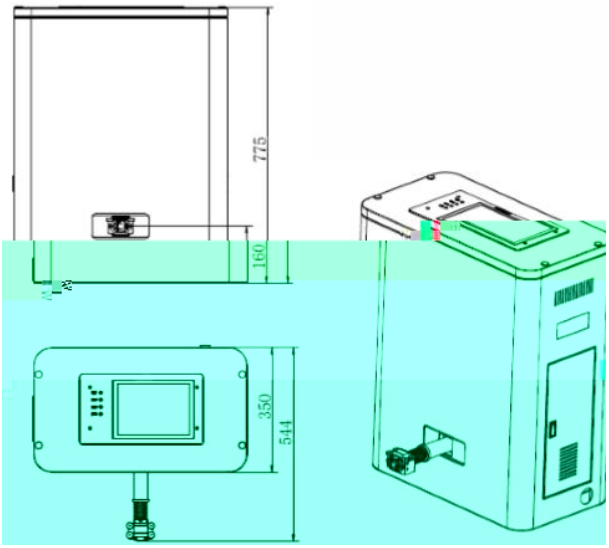
775
160
350
544

WMS系统
业务层
机器人调度系统（RCS）
控制层
执行层

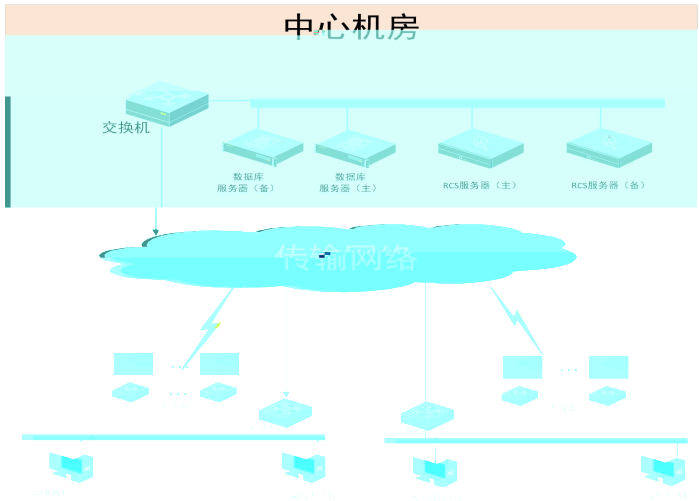
中心机房
交换机
数据库
服务器（备）
数据库
服务器（主）
RCS服务器（主）
RCS服务器（备）
传输网络

子系统	主要功能
	系统配置：包含设备配置，服务配置，地图配置，用户角色配置等 任务配置：配置任务，如任务模板，任务
RCS管理子系统	任务管理：对任务运行数据进行管理 告警管理：告警信息管理统计 日志管理：用户操作日志管理 异常管理：处理消息发送与接收的异常 设备管理：与设备通信，收取设备实时状 充电管理：自动控制设备充电
RCS服务	路径规划：包括拓扑/长方形栅格的路径规 任务分配：空闲小车任务分配 世界模型维护：AGV运行地图的维护 任务管理：记录任务执行阶段自动执行 通讯管理：AGV控制指令下发等
AMS服务	告警信息转发：告警信息转发到合作监控客户端 告警信息存储：告警信息存储 充电成本：运行地图业务，等待AGV在地图上的位置成本 任务执行情况：任务数量统计数等 实时告警信息

MES/ERP系统
下发订单等业务
反馈完成业务

-
-
-
-
-
-

-
-
-
-
-

-
-
-
-
-
-
-
-
-
-
-
-
-
-

浏览器、客户端、移动APP、RF、微信小程序
ERP/MES/OA/CRM/SCM.....
用户接口平台
SOAP
REST
RPC
业务平台
应用服务
WMS
OMS
TMS
BMS
.....
公共业务服务
用户服务
主数据
出库服务
入库服务
订单服务
库存服务
.....
基础服务
注册中心
授权中心
监控中心
事务调度中心
消息服务
定时服务
邮件服务
.....
硬件交互平台
OPC
RS232/485

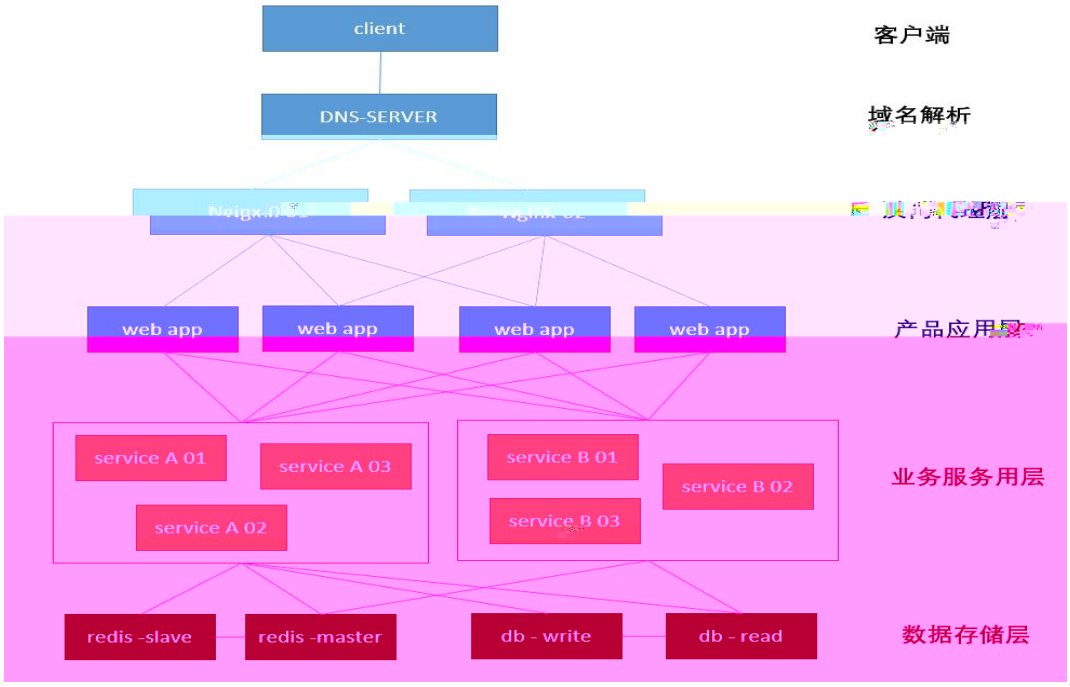
client
客户端
DNS-SERVER
域名解析
web app
web app
web app
web app
产品应用层
service A 01
service A 03
service A 02
service B 01
service B 02
service B 03
业务服务用层
redis -slave
redis -master
db - write
db - read
数据存储层

-
-
-
-
-
-
-
-
-

-
-
-
-
-
-

-
-
-

-
-
-
-
-
-
-
-
-
-
-
-

-
-
-
-
-
-
-
-
-
-
-

➢

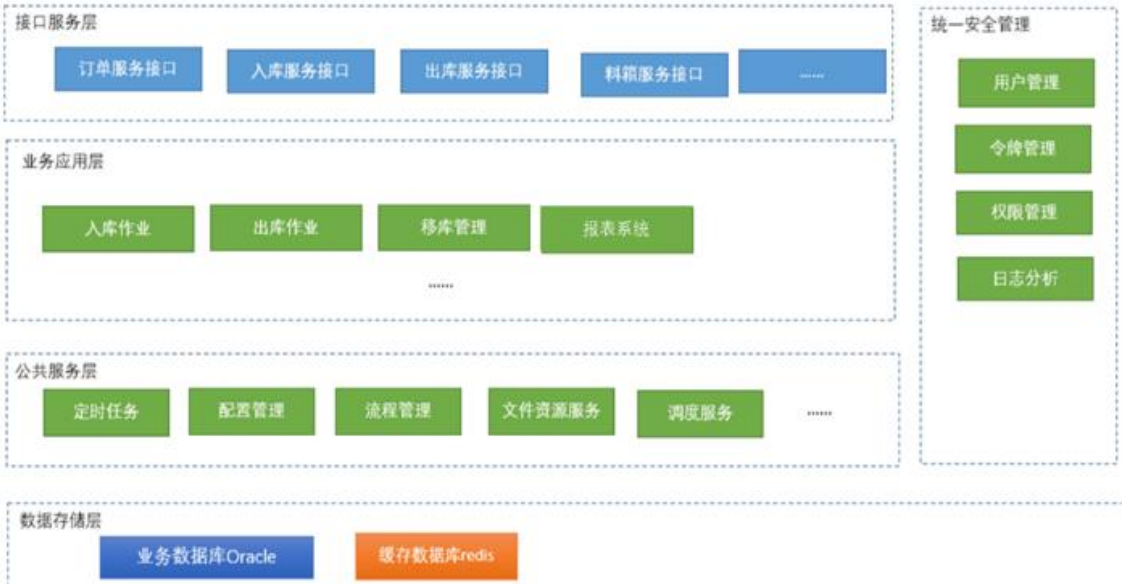
接口服务层
订单服务接口
入库服务接口
出库服务接口
料箱服务接口
.....
业务应用层
入库作业
出库作业
移库管理
报表系统
.....
公共服务层
定时任务
配置管理
流程管理
文件资源服务
调度服务
.....
数据存储层
业务数据库Oracle
缓存数据库redis
统一安全管理
用户管理
令牌管理
权限管理
日志分析

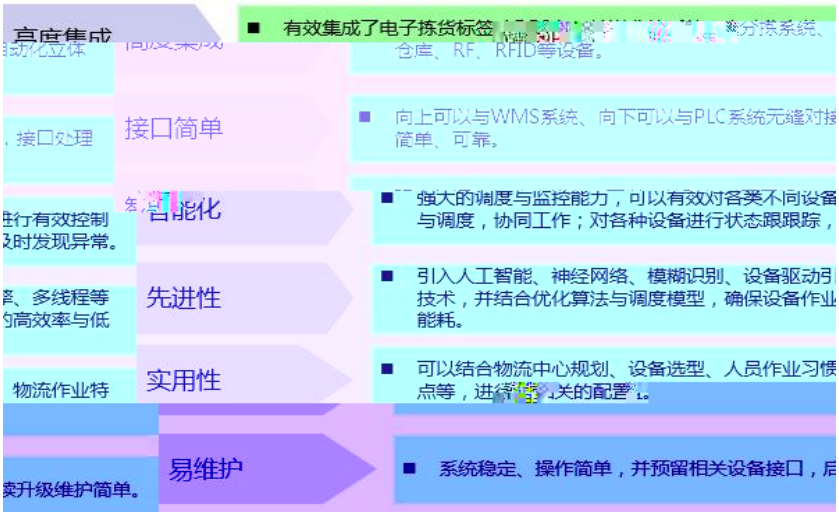
高度集成
有效集成了电子拣货标签
仓库、RF、RFID等设备。
接口简单
向上可以与WMS系统、向下可以与PLC系统无缝对接
简单、可靠。
智能化
强大的调度与监控能力，可以有效对各类不同设备
与调度，协同工作；对各种设备进行状态跟踪，
先进性
引入人工智能、神经网络、模糊识别、设备驱动引
技术，并结合优化算法与调度模型，确保设备作业
能耗。
实用性
可以结合物流中心规划、设备选型、人员作业习惯
点等，进行
关的配置。
易维护
系统稳定、操作简单，并预留相关设备接口，后
接口处理
物流作业特
升级维护简单。

➢

➢

➢

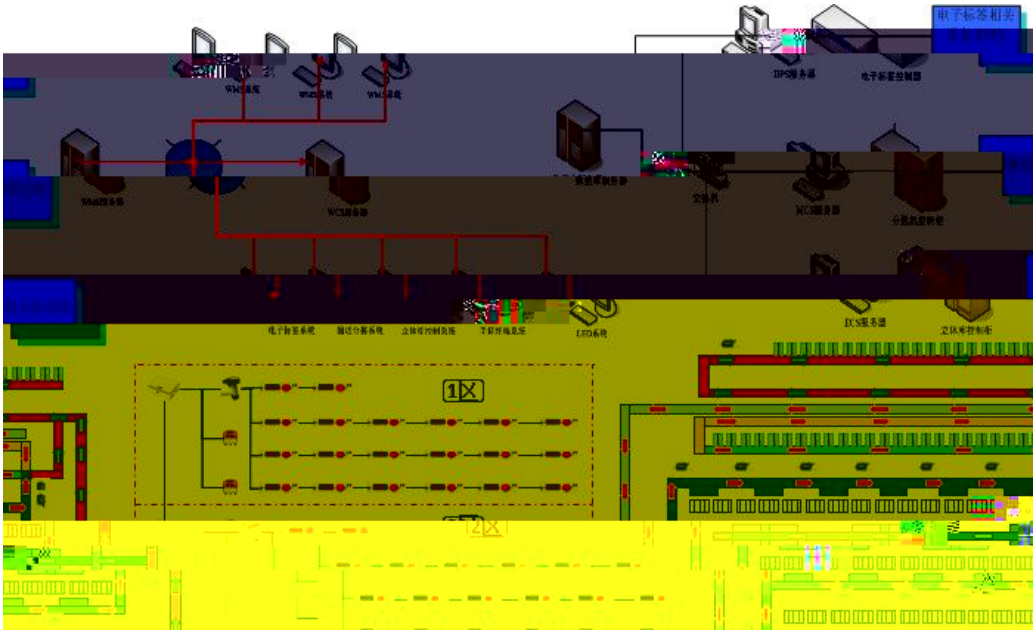
电子标签相关
WMS服务器
WCS服务器
交换机
DPS服务器
电子标签控制器
分拣机控制柜
电子标签系统
输送分拣系统
立体库控制系统
子母货箱系统
LED系统
EOS服务器
立体库控制柜
1区
2区

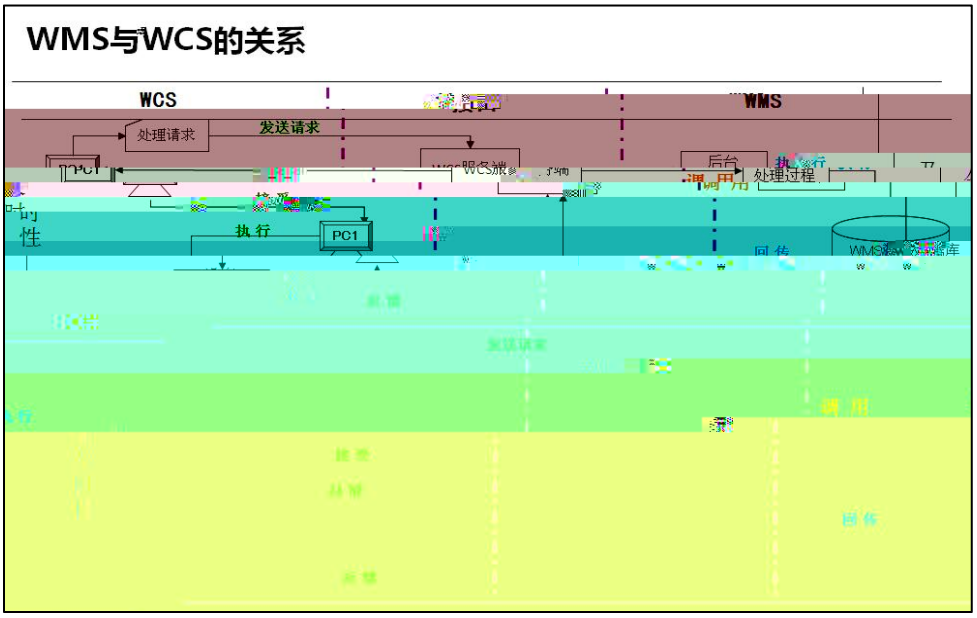
WMS与WCS的关系
WCS
WMS
处理请求
发送请求
PC1
WCS服务
后台
处理过程
执行
PC1
WMS数据库
调用
回传

WMS/ERP
下发订单等业务
接口协议：Http、WebService、数据库
上传订单完成等业务
EIS-WMS 接口适配层

-ôR|t@

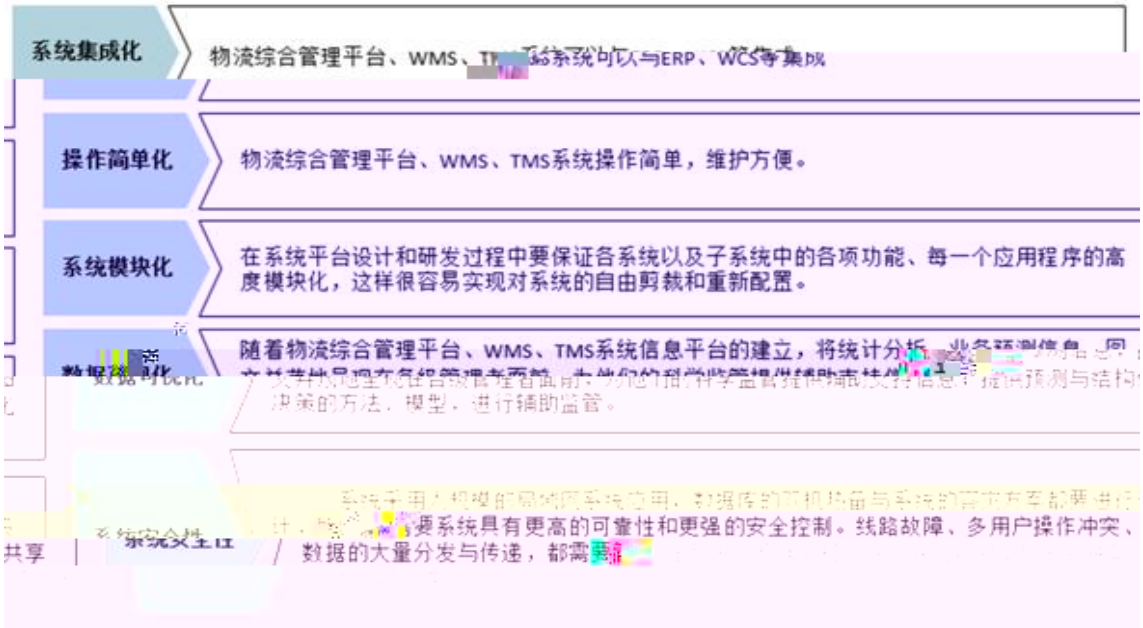
系统集成化
物流综合管理平台、WMS、TMS系统系统可以与ERP、WCS等集成
操作简单化
物流综合管理平台、WMS、TMS系统操作简单，维护方便。
系统模块化
在系统平台设计和研发过程中要保证各系统以及子系统中的各项功能、每一个应用程序的高度模块化，这样很容易实现对系统的自由剪裁和重新配置。
随着物流综合管理平台、WMS、TMS系统信息平台的建立，将统计分析
决策的方法，模型，进行辅助监管。
要系统具有更高的可靠性和更强的安全控制。线路故障、多用户操作冲突、
数据的大量分发与传递，都需要

➢

➢

-
-
-
-
-
-

-
-
-
-
-
-
-
-
-
-
-
-
-
-
-
-
-
-
-
-
-

DOEZ

Aëpr [

		☐

		_____
		☑ ☐

		☐
		☐
		☐
		☐

	（1）

;

Ä

-

µ5d Z

Œ V P p %!p,@

1Ñ¥6é• § £3+…} O±± 1Ñ6 £3+Ö _ ñÍ ñ£38+…}™ “Q

质疑函范本

质疑供应商：.....

地址：.....邮编：.....

联系人：.....联系电话：.....

授权代表：.....

联系电话：.....

地址：.....邮编：.....

质疑项目的名称：.....

质疑项目的编号：.....包号：.....

采购人名称：.....

采购文件获取日期：.....

质疑事项1：.....

事实依据：.....

.....

法律依据：.....

.....

质疑事项2

……

请求：.....

签字(签章)：　　公章：

日期：